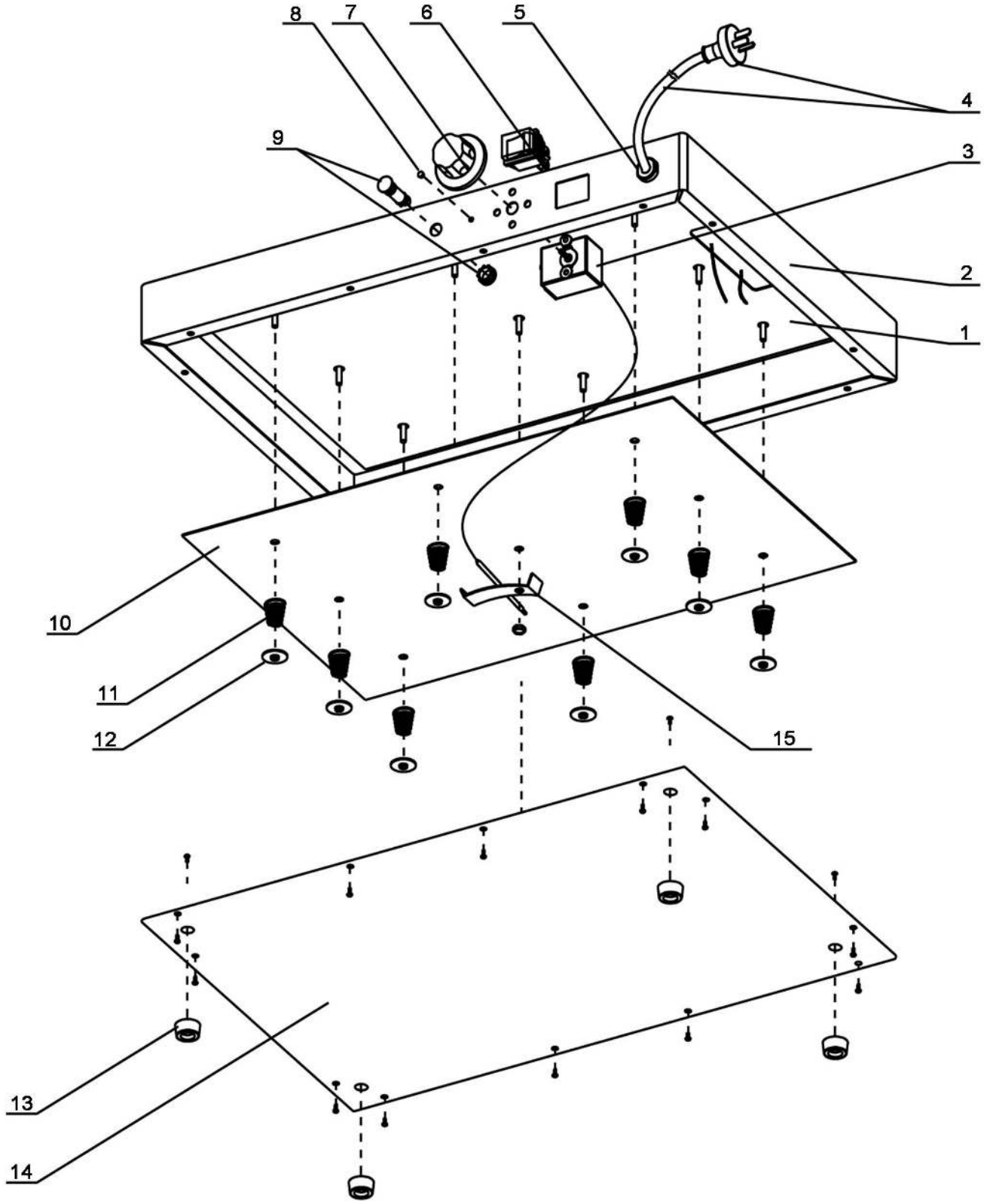


| | | | |
|---|---|---|---|
| Bartscher | Warmhalteplatte WP<br>Artikel-Nr.: 114360, 114361<br>114362 | Explosionszeichnung<br>05.09.2014 | Seite 1/2 |

| Pos. | Artikelbeschreibung | Description of item | Artikel Nr./Item No. |
|---|---|---|---|
| 1 | Heizkörper z. 114360 | Heating element f. 114360 | 01143601 |
| | Heizkörper z. 114361 | Heating element f. 114361 | 01143611 |
| | Heizkörper z. 114362 | Heating element f. 114362 | 01143621 |
| 2 | Rahmen | Frame | Auf Anfr./On req. |
| 3 | Thermostat | Thermostat | 01143603 |
| 4 | Anschlusskabel m. Stecker | Power cord w. plug | Auf Anfr./On req. |
| 5 | Zugentlastung | Strain relief | 01143605 |
| 6 | Hauptschalter | Main switch | 01143606 |
| 7 | Knebel | Knob | 01143607 |
| 8 | Markierung | Indicator mark | Auf Anfr./On req. |
| 9 | Kontrolllampe, rot | Red indicator light | A019004110 |
| 10 | Platte | Plate | Auf Anfr./On req. |
| 11 | Feder | Spring | Auf Anfr./On req. |
| 12 | Dichtung | Gasket | Auf Anfr./On req. |
| 13 | Fuß Ø = 28 mm | Base Ø = 28 mm | 011436013 |
| 14 | Bodenplatte | Bottom plate | Auf Anfr./On req. |
| 15 | Klemme | Clamp | E011436115 |