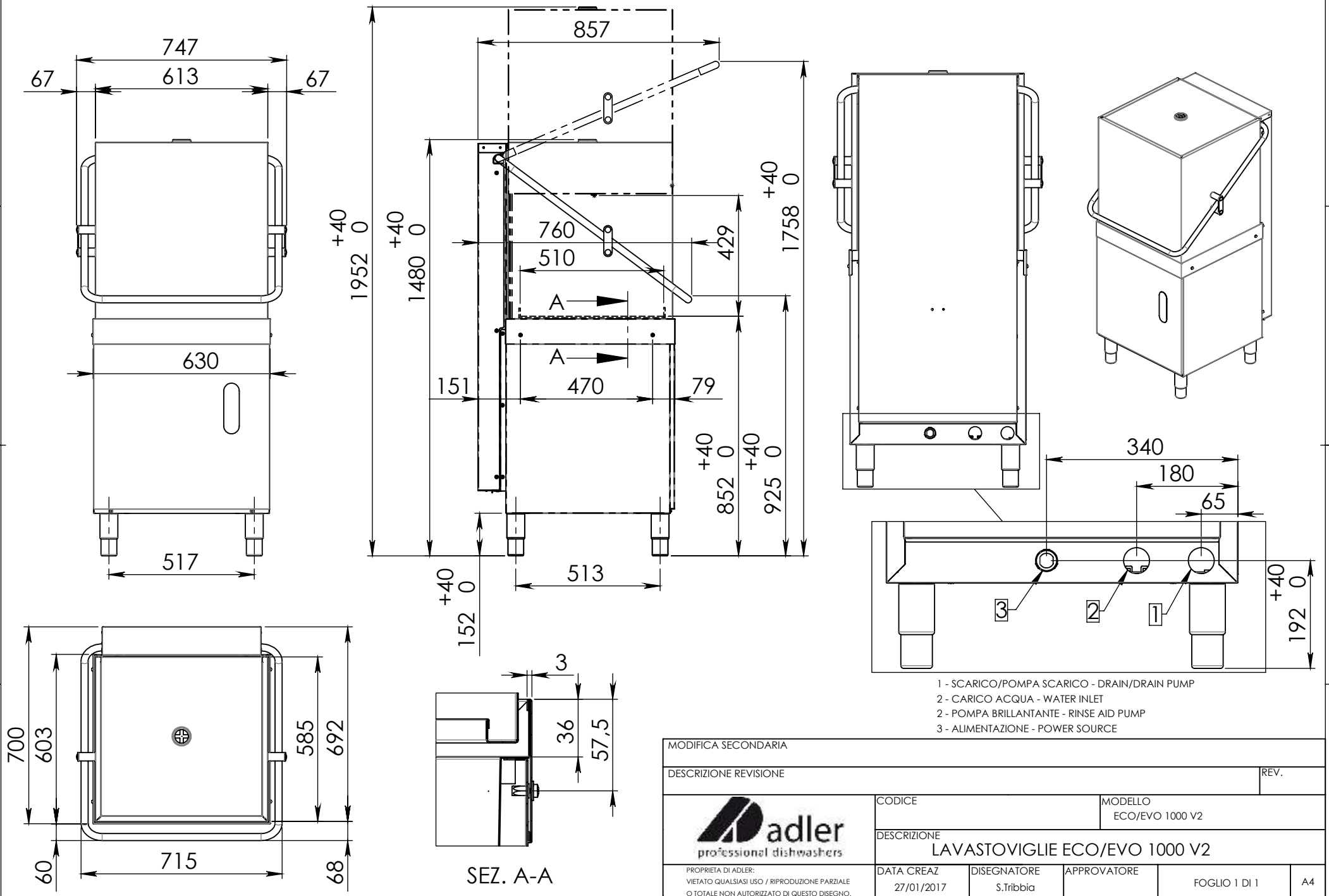

1 - SCARICO/POMPA SCARICO - DRAIN/DRAIN PUMP
2 - CARICO ACQUA - WATER INLET
2 - POMPA BRILLANTANTE - RINSE AID PUMP
3 - ALIMENTAZIONE - POWER SOURCE

MODIFICA SECONDARIA				
DESCRIZIONE REVISIONE				REV.
adler professional dishwashers	CODICE		MODELLO ECO/EVO 1000 V2	
	DESCRIZIONE LAVASTOVIGLIE ECO/EVO 1000 V2			
PROPRIETA DI ADLER: VIETATO QUALSIASI USO / RIPRODUZIONE PARZIALE O TOTALE NON AUTORIZZATO DI QUESTO DISEGNO.	DATA CREAZ 27/01/2017	DISEGNATORE S.Tribbia	APPROVATORE	FOGLIO 1 DI 1 — A4